bemede
bath furniture

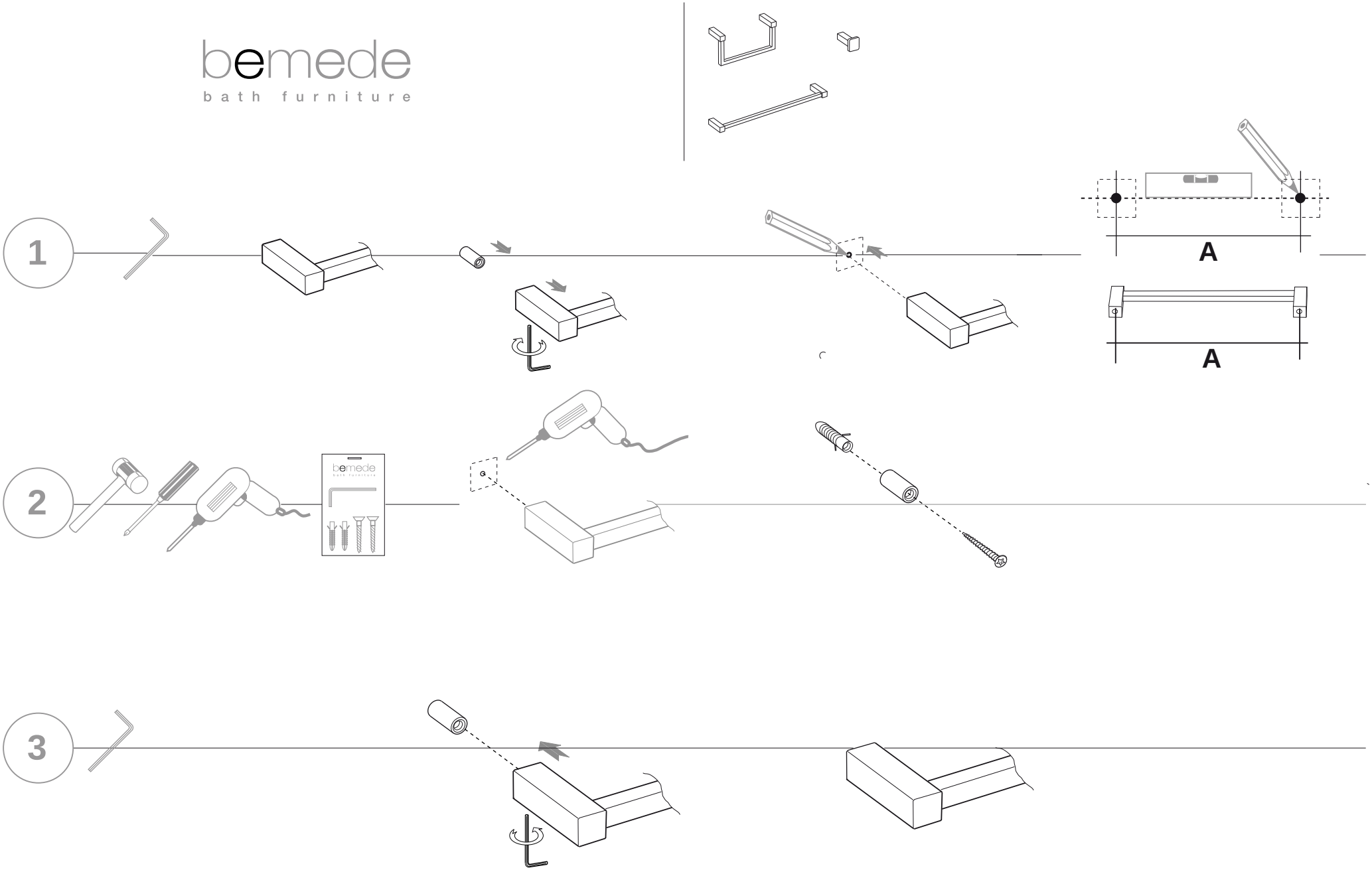

Guía de fijación en pared | Guide de montage mural | Guide wall mounting
GUIA_404-02 SIN