bemede
bath furniture

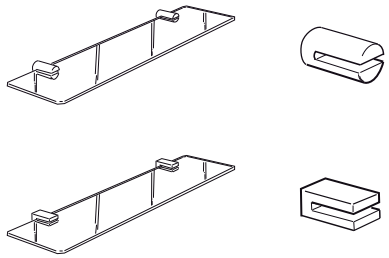

1

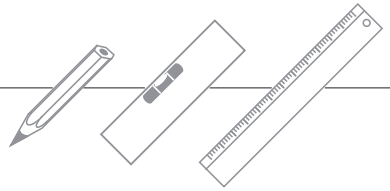

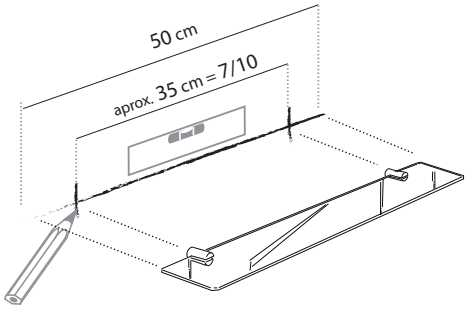

2

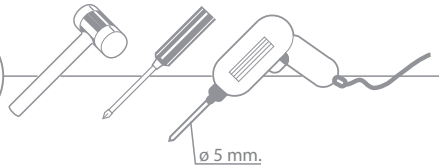

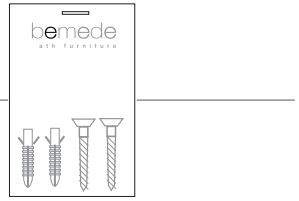

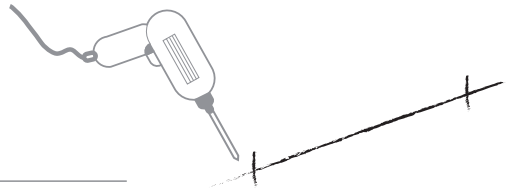

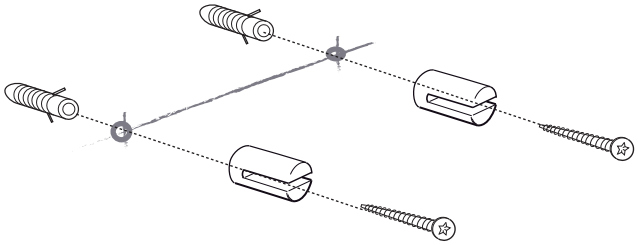

3

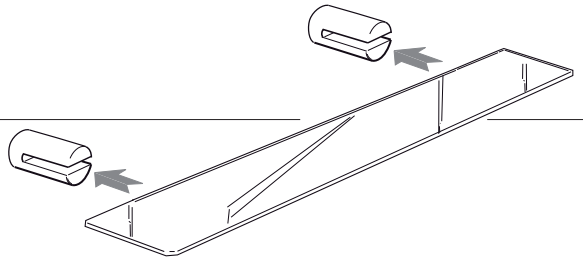

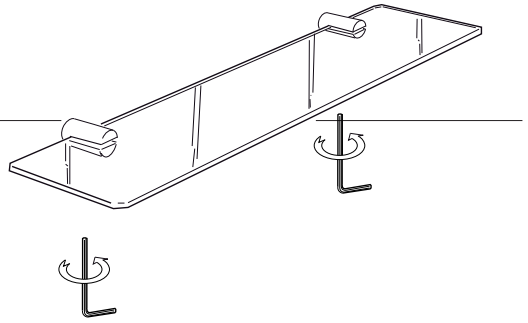

Guía de fijación en pared | Guide de montage mural | Guide wall mounting
GUIA_500/805-02